PRODUKT
DATENBLATT

GLADEK TECHNIK

GT ECO OPTIMUM 650

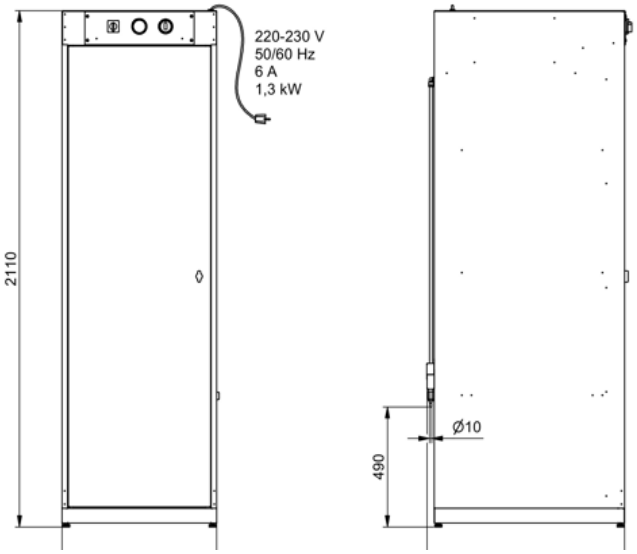

Ausstattungsoptionen (Auswahl):

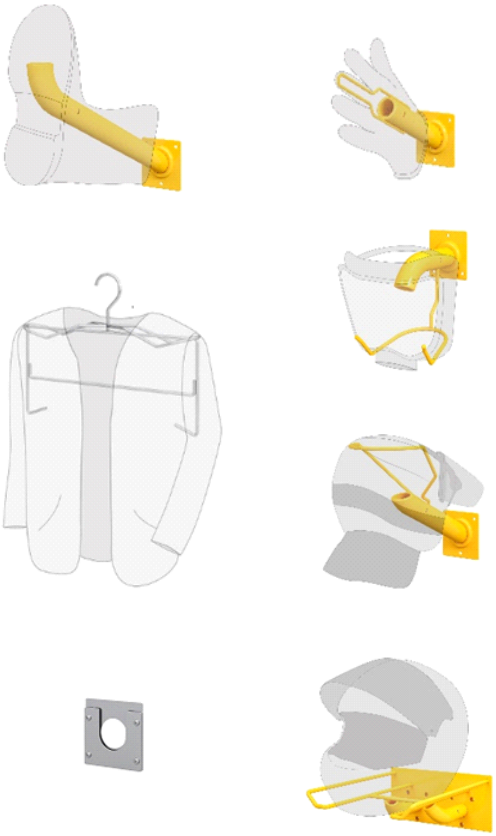

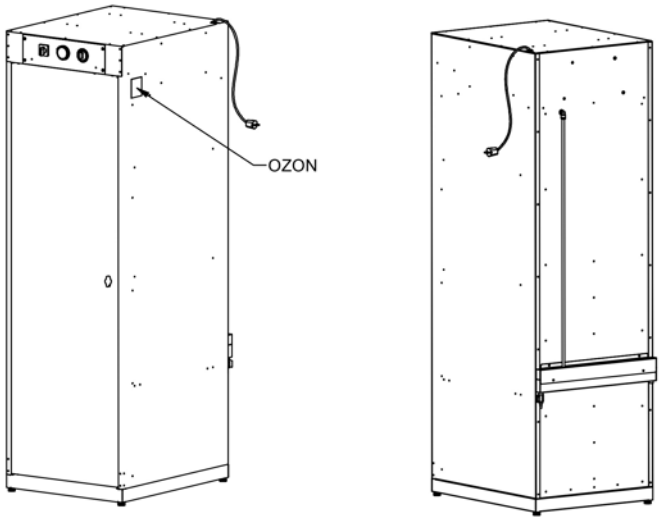

Technische Daten

Type	GT ECO OPTIMUM 650
Funktionsart	Kondensationstrockner
Umgebungstemperatur	Empfehlung ab +5 Grad Celsius
Leistung	1,4 kW
Anschlussspannung	230 V
Abmessungen (H x B x T)	2110 x 650 x 830 mm
Gewicht (ohne Verpackung)	130 kg
Steuerung	24h programmierbare Zeitschaltuhr + 6h Zeitschaltuhr
Material	Korpus/ Tür aus Stahl pulverbeschichtet, RAL 7038 / 7035 in Edelstahl erhältlich AISI316
Trocknungsdauer	Von ca. 30 bis 300 min., abhängig von Durchnässung u. Umgebungstemperatur
Ausstattung	variabel
Düsen	variabel
Anschlusskabel	Länge ca. 1800 mm mit CH - Stecker oder je nach Länderausführung Typ A-L
Spezial-Kleiderbügel	Empfohlen (nicht im Lieferumfang enthalten)
Verschlussart	Drehriegelverschluss für Vorhängeschloss oder Kundenwunsch (z.B. ELS)
Keim- und Geruchsreduktion	Ozon 11W
Sicherheitshinweis	Keine

Technische Änderungen vorbehalten V4_CH_01.22

Gladek Technik GmbH
Wylstrasse 7
CH-6052 Hergiswil
Tel. +41 41 671 08 00
Fax +41 41 671 08 01
info@gladek-technik.ch